SE 4000 7000 9000

差壓/壓力/液位/一氧化碳/熱電偶/PT100溫度PID警報控制器

CE

SE 4000

SE 7000

SE 9000

特 點

- 溫度、濕度、壓力、液位、三通閥、變頻器顯示&控制
- 內部微調可供使用者任意自由規劃設計自行修改
- 4組警報功能可規劃Hi、Hi、Lo、Lo精確穩定經濟實用
- FUZZY增強型PID控制器具有自動/手動控制切換
- 各式熱電偶、白金電阻及線性輸入信號選擇
- 4位數盤面微電腦控制器
- 具有軟體濾波器可調整溫度or線性穩定性
- 可選擇工作電源DC15~50V電源輸入

規格說明	
輸入	熱電偶：K. J. R. S. B. E. N.
	白金熱電阻：DIN PT-100Ω JIS PT-100Ω
	線性信號：4~20mA、0~50mV、1~5V、0~10V .....
顯示精度	0.5%Fs
輸入取樣時間	250ms
輸入解析度	14 bit
控制模式	(P)比例帶:0~200%
	(I)積分時間:0~3600 sec
	(D)微分時間:0~900 sec
	ON/OFF控制 P=0 遲帶範圍:0~1000
輸出週期 0~150sec	繼電器10 sec
	脈波電壓(SSR) 1 sec
	線性電流(壓) 0 sec
控制輸出	繼電器:5A / 240 VAC (電阻性負載)
	脈波電壓:(SSR) DC : 0 / 24 V(電阻性負載250Ω 以上)
	線性電流:4~20mA(電阻性負載600Ω 以下)
	線性電壓:0~50mV、1~5V、0~10V(電阻性負載600Ω 以上)
小數點位置	0000. 000.0 00.00 0.000(只適線性電流、電壓輸入)
一般規格	電源電壓:AC 85~265 V 50 / 60 HZ or 15~50 VDC
	操作環境溫度:0~50℃
	操作環境溼度:90%RH
	消耗電力:4 VA以下

輸入種類及範圍		
種類	範圍	
J	-50 ℃ ~ 1000℃	-58 ℉ ~ 1832℉
K	-50 ℃ ~ 1370℃	-58 ℉ ~ 2498℉
T	-270℃ ~ 400 ℃	-454℉ ~ 752 ℉
E	-50 ℃ ~ 750 ℃	-58 ℉ ~ 1382℉
B	0 ℃ ~ 1800℃	32 ℉ ~ 3272℉
R	0 ℃ ~ 1750℃	32 ℉ ~ 3182℉
S	0 ℃ ~ 1750℃	32 ℉ ~ 3182℉
N	-50 ℃ ~ 1300℃	-58 ℉ ~ 2372℉
C	-50 ℃ ~ 1800℃	-58 ℉ ~ 3272℉
JPT	-200℃ ~ 850 ℃	-328℉ ~ 1652℉
DPT	-200℃ ~ 650 ℃	-328℉ ~ 1202℉
LINE	-1999 ~ 9999	

警報模式	
絕對上限警報	絕對下限警報
偏差值上限警報	偏差值下限警報
區域內警報	區域外警報

外型尺寸圖

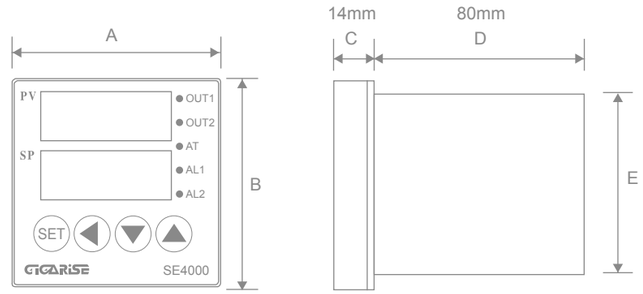

Model型號	A	B	C	D	E
SE 4000	48	48	13	80	45
SE 7000	72	72	13	80	68
SE 9000	96	96	13	80	92

(Unit: mm)

接線圖

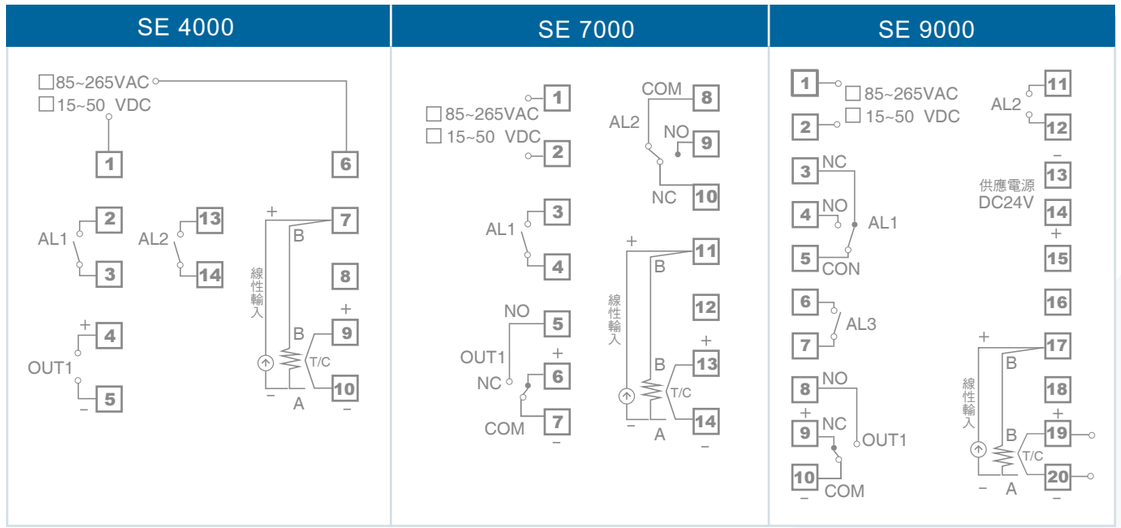

訂購規格

SE □□ 00 – □

外觀尺寸	代碼
48mmx48mm	40
72mmx72mm	70
96mmx96mm	90

輸入信號	代碼
熱電偶	T
白金熱電阻	D
線性信號	L

第一組輸出(加熱)	代碼
繼電器	R
SSR	P
線性電流	M
線性電壓	V

第二組輸出(冷卻)	代碼
不選擇	N
繼電器	R
SSR	P
線性電流	M
線性電壓	V

警報	代碼
1 組	1
2 組	2
3 組	3

工作電源	代碼
AC85~265V 50/60 Hz	A
15~50VDC	D